INSTALACIÓN

Serie ExSite™

Sistema de giro horizontal y vertical a prueba de explosiones

C1302M-C-ES (7/05)

Contenidos

Instrucciones de seguridad importantes . . . 3

Preparación de inicio . . . 4
- Métodos de instalación . . . 4

Instale el módulo de energía . . . 5
- Conecte el cableado . . . 6
- Configuración del conmutador DIP . . . 7
  - Configuración de protocolos . . . 7
  - Configuración de dirección de receptor (SW1) . . . 7
  - Configuración de terminaciones (SW2) . . . 7
  - Configuración de baudios (SW3) . . . 7

Instale el módulo de la cámara . . . 12

Instale la unidad de giro horizontal y vertical . . . 15

Instale el parasol . . . 16

Mantenimiento . . . 17
- Reemplazo del módulo de la cámara . . . 17

Especificaciones . . . 20
- Cámara/Lente . . . 21

Lista de ilustraciones

1 Métodos de instalación . . . 4
2 Fije el módulo de energía a la superficie de montaje . . . 5
3 Aplique una pequeña cantidad de lubricante sobre la junta O-ring e instálela . . . 5
4 Configuración predeterminada del conmutador DIP . . . 7
5 Afloje el tornillo fijo . . . 12
6 Extraiga la tapa posterior de la carcasa . . . 12
7 Instale el módulo de la cámara . . . 13
8 Limpiador central . . . 13
9 Instale el brazo del limpiador . . . 14
10 Fije la unidad de giro horizontal y vertical al módulo de energía . . . 15
11 Instale el parasol . . . 16
12 Retire la tapa posterior de la carcasa de la cámara . . . 17
13 Retire o instale el módulo de la cámara . . . 17
14 Instale el módulo de la cámara . . . 19
15 Limpiador central . . . 19

Lista de tablas

A Dirección del receptor de protocolos P . . . 8
B Dirección del receptor de protocolos D . . . 8

Instrucciones de seguridad importantes

1. Lea las siguientes instrucciones.
2. Conserve las siguientes instrucciones.
3. Aténgase a todas las advertencias.
4. Siga todas las instrucciones.
5. No bloquee ninguna de las aberturas de ventilación. Realice la instalación conforme a las instrucciones del fabricante.
6. A fin de reducir el riesgo de ignición de atmósferas de riesgo, desconecte el equipo del circuito de alimentación antes de abrirlo. Mantenga el ensamblaje cerrado firmemente cuando esté en funcionamiento.
7. El intervalo de temperaturas ambiente máximas va de -76°F a 140°F (-60°C a 60°C).
8. Utilice únicamente los complementos/accesorios que especifique el fabricante.
9. Si fuera necesario algún tipo de reparación, consulte al personal de servicio técnico calificado. La consulta con el personal de servicio es necesaria cuando el aparato sufre algún tipo de daño, tal como daños en el cable eléctrico o en el enchufe, o cuando se derraman líquidos sobre el aparato o es golpeado por un objeto, o inclusive cuando el aparato ha sido expuesto a la lluvia o la humedad excesiva, o si no funciona con normalidad o sufre una caída.
10. Sólo personal calificado deberá realizar la instalación, y ésta deberá cumplir con todas las normas locales.
11. A menos que la unidad esté identificada específicamente como una carcasa 3, 3R, 3S, 4, 4X, 6 o 6P del tipo NEMA, implica que está diseñada para uso en ambientes interiores exclusivamente y que, por lo tanto, no se la deberá instalar en lugares expuestos a la lluvia o la humedad.
12. Emplee únicamente métodos y materiales de instalación capaces de soportar cuatro veces la carga máxima especificada.
13. Utilice accesorios de acero inoxidable para asegurar el montaje en superficies exteriores.
14. Deberá incorporarse UN INTERRUPTOR GENERAL DE TODOS LOS POLOS en la instalación eléctrica del edificio, con una separación de contacto de al menos 3 mm en cada polo.
15. Deberá incorporarse un dispositivo de desconexión fácilmente accesible en el cableado de la instalación del edificio.
16. PRECAUCIÓN: Estas instrucciones de servicio son para uso exclusivo del personal de servicio calificado. A fin de reducir el riesgo de descargas eléctricas, no realice ninguna acción de reparación o mantenimiento que no esté incluida entre las instrucciones operativas, a menos que esté calificado para hacerlo.
17. Utilice sólo repuestos recomendados por Pelco.

El producto y/o el manual pueden presentar las siguientes marcas:

⚠ **ADVERTENCIA:** Este símbolo indica que dentro de la unidad circula corriente eléctrica a una tensión tal que constituye un riesgo de descarga eléctrica.

⚠ Este símbolo indica que en el manual que se proporciona con la unidad hay instrucciones de funcionamiento y mantenimiento de importancia.

⚠ **ADVERTENCIA:** PIEZAS MÓVILES PELIGROSAS. MANTENGA ALEJADOS LOS DEDOS Y OTRAS PARTES DEL CUERPO**.**

⚠ **ADVERTENCIA:** A fin de reducir el riesgo de ignición de atmósferas de riesgo, desconecte el equipo del circuito de alimentación antes de abrirlo. Mantenga el ensamblaje cerrado firmemente cuando esté en funcionamiento.

⚠ **ADVERTENCIA:** A fin de reducir el riesgo de ignición de atmósferas de riesgo, los trayectos de conductos deben contar con pasacables sellados conectados a una distancia de 2 pulgadas (5 cm) de la carcasa.

PRECAUCIÓN:
PELIGRO DE DESCARGA ELÉCTRICA. NO ABRIR.

⚠ A FIN DE REDUCIR EL RIESGO DE IGNICIÓN, NO ABRIR CUANDO EXISTA LA POSIBILIDAD DE QUE HAYA UNA ATMÓSFERA DE GAS EXPLOSIVO.

Preparación de inicio

Gracias por comprar el sistema de posicionamiento integrado a prueba de explosiones de la Serie ExSite™ de Pelco. En este manual se incluyen instrucciones para la instalación de todos los componentes del sistema de la Serie ExSite. Después de que se haya completado la instalación del sistema, consulte el manual de operación/programación, enviado junto con el módulo de la cámara, para obtener instrucciones sobre cómo se opera y se programa su sistema.

MÉTODOS DE INSTALACIÓN

El sistema puede instalarse en posición estándar o en posición invertida. Cuando el sistema se instala para ser operado en forma invertida, la orientación de la cámara y las funciones del controlador se deben reconfigurar por medio del software del sistema para lograr un funcionamiento normal. No se requiere realizar ningún ajuste en el hardware para operar el sistema de manera invertida. Consulte la Figura 1 para conocer los métodos de instalación.

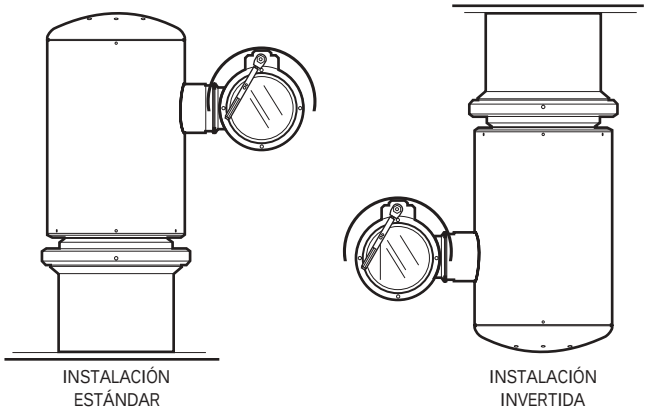

Figura 1. Métodos de instalación

⚠ **ADVERTENCIA:** El peso total del componente para giro horizontal y vertical es de 55 lbs (25 kg). Sea cuidadoso al levantar y ensamblar el componente para giro horizontal y vertical en el módulo de energía. Se recomienda utilizar guantes antideslizantes al realizar la instalación.

Instale el módulo de energía

Fije el módulo de energía sobre la superficie de montaje. Emplee únicamente métodos y materiales de instalación capaces de soportar cuatro veces la carga máxima especificada del sistema (220 lb/100 kg).

NOTA: Si fuera necesario, instale el traductor TXB opcional, el módulo de fibra o la tarjeta UTP antes de instalar el módulo de energía. Consulte las instrucciones de instalación suministradas junto con el traductor TXB, el módulo de fibra o la tarjeta UTP.

Para instalar el módulo de energía, consulte la Figura 2 y proceda de la siguiente manera:

1. Asegúrese de que la rosca del módulo de energía y las roscas de los pernos M10 x 16 mm de acero inoxidable suministrados no contengan suciedad ni polvillo.
2. Aplique una buena cantidad de compuesto sellador para roscas (suministrado) a las roscas del módulo de energía y de los pernos de acero inoxidable.
3. Enfrente el accesorio de conducción del módulo de energía contra el correspondiente accesorio de conducción de la instalación.
4. Asegure el módulo de energía a la superficie de montaje por medio de la llave Allen de 8 mm suministrada y cuatro pernos M10 x 16 mm de acero inoxidable con arandelas de seguridad. Ajuste los pernos hasta una presión de 25 a 27 pies-lb (34 a 37 Nm). El compuesto para roscas suministrado necesita curar durante una hora. Antes de completar la instalación, deje que transcurra la hora del proceso de curado.

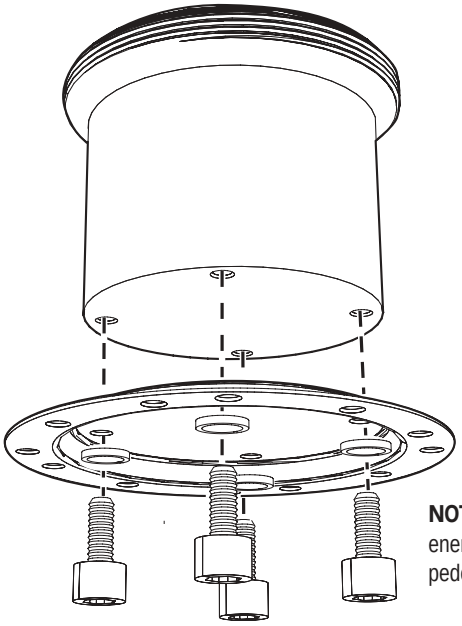

NOTA: La Figura 2 muestra el módulo de energía al ser instalado sobre un soporte de pedestal PXM100 (no suministrado).

Figura 2. Fije el módulo de energía a la superficie de montaje

5. Aplique una cantidad pequeña de lubricante para O-rings (suministrado) a la junta O-ring, y luego instale la junta O-ring en el borde del módulo de energía (consulte la Figura 3).

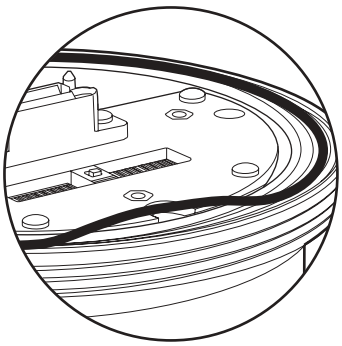

Figura 3. Aplique una pequeña cantidad de lubricante sobre la junta O-ring e instálela

CONECTE EL CABLEADO

Consulte la información siguiente a fin de conectar los cables según sea necesario.

⚠ **ADVERTENCIA:** Al instalar esta unidad, deje espacio para acceder a los cables de comunicación (TX+ y TX-), con el fin de permitir la conexión al sistema en próximas actualizaciones de software. Los conectores deben instalarse de manera tal que se mantenga la integridad de la ubicación de riesgo.

Se requieren estos cables de comunicación incluso cuando el sistema utiliza control Coaxitron®.

La distancia de cable máxima correspondiente a cables para datos RS-422 es de 4.000 pies (1.219 m).

NOTAS:

- El relé 3 se coloca específicamente para una arandela externa (no suministrada por Pelco).
- Todos los relés se han especificado para 32 VCC; 0,5 A.
- Los cables/conectores para UTP y fibra óptica no son suministrados en el arnés de cableado. El instalador debe proporcionar las conexiones de UTP y fibra óptica.

Configuración del arnés de cableado

Color de cables	Función
Blanco/Anaranjado	TX+
Blanco/Azul	TX-
Rojo	RX+
Verde	RX-
Violeta/Blanco	Relé 3 NC (arandela únicamente)
Blanco/Rojo	Relé 3 COM (arandela únicamente)
Verde/Negro	Relé 3 NA (arandela únicamente)
Gris/Blanco	Relé 2 NC
Amarillo	Relé 2 COM
Violeta	Relé 2 NA
Marrón	Relé 1 NC
Gris	Relé 1 COM
Blanco/Amarillo/Negro	Relé 1 NA
Blanco/Negro/Verde	Alarma COM
Blanco/Rojo/Negro	Alarma 7
Blanco/Marrón/Negro	Alarma 6
Anaranjado	Alarma 5
Blanco/Anaranjado/ Negro	Alarma 4
Blanco/Azul/Negro	Alarma 3
Blanco/Marrón	Alarma 2
Blanco/Negro	Alarma 1

Conexiones de alimentación 24 VCA

Color de cables	Función
Rojo	CA Alta
Negro	CA Baja

Conexiones de alimentación 100-240 VCA

Color de cables	Función
Negro	CA Alta
Blanco	CA Baja
Verde/Amarillo	Toma a tierra

Requerimientos para cables de video coaxiales

Tipo de cable*	Distancia máxima
RG59/U	750 pies (229 m)
RG6/U	1.000 pies (305 m)
RG11/U	1.500 pies (457 m)

*Requerimientos para cables:
75 ohmios de impedancia
Conductor con núcleo de cobre
Blindaje entrelazado de cobre con cobertura de entrelazado del 95%

Distancias de cableado

Las siguientes son las distancias máximas recomendadas para las aplicaciones que funcionan con 24 VCA y con 100-240 VCA, y están calculadas en base a una caída de voltaje del 10 por ciento. (El diez por ciento es generalmente la caída máxima de tensión permitida para los dispositivos que funcionan con energía de CA).

Fuente de alimentación	Calibre del cable			
	18 (1,0 mm²)	16 (1,5 mm²)	14 (2,5 mm²)	12 (3,5 mm²)
24 VCA	27 pies (8 m)	43 pies (13 m)	69 pies (21 m)	110 pies (33 m)
100-240 VCA	75 pies (23 m)	120 pies (36 m)	190 pies (58 m)	310 pies (94 m)

NOTA: El consumo de energía es de 120 VA por unidad. Emplee una fuente de alimentación con un mínimo de 150 VA.

CONFIGURACIÓN DEL CONMUTADOR DIP

Configure la dirección del receptor, la terminación y la configuración de los baudios para el sistema. Los conmutadores DIP necesarios para configurar estos parámetros se ubican sobre el módulo de energía.

NOTA: No se requiere la configuración de conmutadores DIP para el control de Coaxitron.

La Figura 4 muestra la configuración predeterminada de los conmutadores DIP. Consulte la siguiente información para realizar ajustes a la configuración del sistema ExSite.

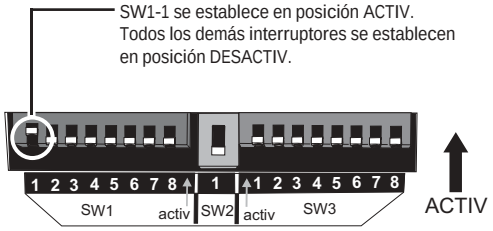

Figura 4. Configuración predeterminada del conmutador DIP

CONFIGURACIÓN DE PROTOCOLOS

El sistema ExSite detecta el tipo de protocolo de manera automática. No se requiere realizar ninguna configuración para establecer los protocolos P y D de Coaxitron o RS-422.

CONFIGURACIÓN DE DIRECCIÓN DE RECEPTOR (SW1)

La dirección predeterminada para el protocolo P es 2. Consulte en la Tabla A las configuraciones de dirección que emplean el protocolo P. La cantidad máxima de receptores es 32.

La dirección predeterminada para el protocolo D es 1. Consulte en la Tabla B las configuraciones de dirección que emplean el protocolo D. La cantidad máxima de receptores es 254.

CONFIGURACIÓN DE TERMINACIONES (SW2)

Al conectar más de un sistema ExSite a un controlador único, realice la terminación de la unidad más alejada del controlador. Se requiere la terminación únicamente para la última unidad de la serie. La unidad se envía de fábrica en la posición no terminada (DESACTIV.). Para terminar la unidad, coloque el interruptor SW2 en posición ACTIV.

CONFIGURACIÓN DE BAUDIOS (SW3)

Los controladores del tipo D de Pelco se configuran para 2400 baudios. La configuración predeterminada de la unidad es 2400 baudios. Si está empleando un controlador del tipo D de Pelco, no reconfigure los interruptores SW3.

Los controladores de tipo P pueden funcionar a 2400, 4800 y 9600 baudios. Configure los interruptores SW3 (6, 7 y 8), ubicados sobre el módulo de energía, para los mismos baudios que el controlador de tipo P.

Configuración de interruptores SW3

Número de interruptor	SW3-6	SW3-7	SW3-8
2400 Baudios	Desactiv.	Desactiv.	Desactiv.
4800 Baudios	Activ.	Desactiv.	Desactiv.
9600 Baudios	Desactiv.	Activ.	Desactiv.

Tabla A. Dirección del receptor de protocolos P

DIRECCIÓN	CONFIGURACIÓN DEL INTERRUPTOR							
	SW1-1	SW1-2	SW1-3	SW1-4	SW1-5	SW1-6	SW1-7	SW1-8
1	DESACTIV.	DESACTIV.	DESACTIV.	DESACTIV.	DESACTIV.	DESACTIV.	DESACTIV.	DESACTIV.
2	ACTIV.	DESACTIV.	DESACTIV.	DESACTIV.	DESACTIV.	DESACTIV.	DESACTIV.	DESACTIV.
3	DESACTIV.	ACTIV.	DESACTIV.	DESACTIV.	DESACTIV.	DESACTIV.	DESACTIV.	DESACTIV.
4	ACTIV.	ACTIV.	DESACTIV.	DESACTIV.	DESACTIV.	DESACTIV.	DESACTIV.	DESACTIV.
5	DESACTIV.	DESACTIV.	ACTIV.	DESACTIV.	DESACTIV.	DESACTIV.	DESACTIV.	DESACTIV.
6	ACTIV.	DESACTIV.	ACTIV.	DESACTIV.	DESACTIV.	DESACTIV.	DESACTIV.	DESACTIV.
7	DESACTIV.	ACTIV.	ACTIV.	DESACTIV.	DESACTIV.	DESACTIV.	DESACTIV.	DESACTIV.
8	ACTIV.	ACTIV.	ACTIV.	DESACTIV.	DESACTIV.	DESACTIV.	DESACTIV.	DESACTIV.
9	DESACTIV.	DESACTIV.	DESACTIV.	ACTIV.	DESACTIV.	DESACTIV.	DESACTIV.	DESACTIV.
10	ACTIV.	DESACTIV.	DESACTIV.	ACTIV.	DESACTIV.	DESACTIV.	DESACTIV.	DESACTIV.
11	DESACTIV.	ACTIV.	DESACTIV.	ACTIV.	DESACTIV.	DESACTIV.	DESACTIV.	DESACTIV.
12	ACTIV.	ACTIV.	DESACTIV.	ACTIV.	DESACTIV.	DESACTIV.	DESACTIV.	DESACTIV.
13	DESACTIV.	DESACTIV.	ACTIV.	ACTIV.	DESACTIV.	DESACTIV.	DESACTIV.	DESACTIV.
14	ACTIV.	DESACTIV.	ACTIV.	ACTIV.	DESACTIV.	DESACTIV.	DESACTIV.	DESACTIV.
15	DESACTIV.	ACTIV.	ACTIV.	ACTIV.	DESACTIV.	DESACTIV.	DESACTIV.	DESACTIV.
16	ACTIV.	ACTIV.	ACTIV.	ACTIV.	DESACTIV.	DESACTIV.	DESACTIV.	DESACTIV.

DIRECCIÓN	CONFIGURACIÓN DEL INTERRUPTOR							
	SW1-1	SW1-2	SW1-3	SW1-4	SW1-5	SW1-6	SW1-7	SW1-8
17	DESACTIV.	DESACTIV.	DESACTIV.	DESACTIV.	ACTIV.	DESACTIV.	DESACTIV.	DESACTIV.
18	ACTIV.	DESACTIV.	DESACTIV.	DESACTIV.	ACTIV.	DESACTIV.	DESACTIV.	DESACTIV.
19	DESACTIV.	ACTIV.	DESACTIV.	DESACTIV.	ACTIV.	DESACTIV.	DESACTIV.	DESACTIV.
20	ACTIV.	ACTIV.	DESACTIV.	DESACTIV.	ACTIV.	DESACTIV.	DESACTIV.	DESACTIV.
21	DESACTIV.	DESACTIV.	ACTIV.	DESACTIV.	ACTIV.	DESACTIV.	DESACTIV.	DESACTIV.
22	ACTIV.	DESACTIV.	ACTIV.	DESACTIV.	ACTIV.	DESACTIV.	DESACTIV.	DESACTIV.
23	DESACTIV.	ACTIV.	ACTIV.	DESACTIV.	ACTIV.	DESACTIV.	DESACTIV.	DESACTIV.
24	ACTIV.	ACTIV.	ACTIV.	DESACTIV.	ACTIV.	DESACTIV.	DESACTIV.	DESACTIV.
25	DESACTIV.	DESACTIV.	DESACTIV.	ACTIV.	ACTIV.	DESACTIV.	DESACTIV.	DESACTIV.
26	ACTIV.	DESACTIV.	DESACTIV.	ACTIV.	ACTIV.	DESACTIV.	DESACTIV.	DESACTIV.
27	DESACTIV.	ACTIV.	DESACTIV.	ACTIV.	ACTIV.	DESACTIV.	DESACTIV.	DESACTIV.
28	ACTIV.	ACTIV.	DESACTIV.	ACTIV.	ACTIV.	DESACTIV.	DESACTIV.	DESACTIV.
29	DESACTIV.	DESACTIV.	ACTIV.	ACTIV.	ACTIV.	DESACTIV.	DESACTIV.	DESACTIV.
30	ACTIV.	DESACTIV.	ACTIV.	ACTIV.	ACTIV.	DESACTIV.	DESACTIV.	DESACTIV.
31	DESACTIV.	ACTIV.	ACTIV.	ACTIV.	ACTIV.	DESACTIV.	DESACTIV.	DESACTIV.
32	ACTIV.	ACTIV.	ACTIV.	ACTIV.	ACTIV.	DESACTIV.	DESACTIV.	DESACTIV.

Tabla B. Dirección del receptor de protocolos D

DIRECCIÓN	CONFIGURACIÓN DEL INTERRUPTOR							
	SW1-1	SW1-2	SW1-3	SW1-4	SW1-5	SW1-6	SW1-7	SW1-8
1	ACTIV.	DESACTIV.	DESACTIV.	DESACTIV.	DESACTIV.	DESACTIV.	DESACTIV.	DESACTIV.
2	DESACTIV.	ACTIV.	DESACTIV.	DESACTIV.	DESACTIV.	DESACTIV.	DESACTIV.	DESACTIV.
3	ACTIV.	ACTIV.	DESACTIV.	DESACTIV.	DESACTIV.	DESACTIV.	DESACTIV.	DESACTIV.
4	DESACTIV.	DESACTIV.	ACTIV.	DESACTIV.	DESACTIV.	DESACTIV.	DESACTIV.	DESACTIV.
5	ACTIV.	DESACTIV.	ACTIV.	DESACTIV.	DESACTIV.	DESACTIV.	DESACTIV.	DESACTIV.
6	DESACTIV.	ACTIV.	ACTIV.	DESACTIV.	DESACTIV.	DESACTIV.	DESACTIV.	DESACTIV.
7	ACTIV.	ACTIV.	ACTIV.	DESACTIV.	DESACTIV.	DESACTIV.	DESACTIV.	DESACTIV.
8	DESACTIV.	DESACTIV.	DESACTIV.	ACTIV.	DESACTIV.	DESACTIV.	DESACTIV.	DESACTIV.
9	ACTIV.	DESACTIV.	DESACTIV.	ACTIV.	DESACTIV.	DESACTIV.	DESACTIV.	DESACTIV.
10	DESACTIV.	ACTIV.	DESACTIV.	ACTIV.	DESACTIV.	DESACTIV.	DESACTIV.	DESACTIV.
11	ACTIV.	ACTIV.	DESACTIV.	ACTIV.	DESACTIV.	DESACTIV.	DESACTIV.	DESACTIV.
12	DESACTIV.	DESACTIV.	ACTIV.	ACTIV.	DESACTIV.	DESACTIV.	DESACTIV.	DESACTIV.
13	ACTIV.	DESACTIV.	ACTIV.	ACTIV.	DESACTIV.	DESACTIV.	DESACTIV.	DESACTIV.
14	DESACTIV.	ACTIV.	ACTIV.	ACTIV.	DESACTIV.	DESACTIV.	DESACTIV.	DESACTIV.
15	ACTIV.	ACTIV.	ACTIV.	ACTIV.	DESACTIV.	DESACTIV.	DESACTIV.	DESACTIV.
16	DESACTIV.	DESACTIV.	DESACTIV.	DESACTIV.	ACTIV.	DESACTIV.	DESACTIV.	DESACTIV.
17	ACTIV.	DESACTIV.	DESACTIV.	DESACTIV.	ACTIV.	DESACTIV.	DESACTIV.	DESACTIV.
18	DESACTIV.	ACTIV.	DESACTIV.	DESACTIV.	ACTIV.	DESACTIV.	DESACTIV.	DESACTIV.
19	ACTIV.	ACTIV.	DESACTIV.	DESACTIV.	ACTIV.	DESACTIV.	DESACTIV.	DESACTIV.
20	DESACTIV.	DESACTIV.	ACTIV.	DESACTIV.	ACTIV.	DESACTIV.	DESACTIV.	DESACTIV.
21	ACTIV.	DESACTIV.	ACTIV.	DESACTIV.	ACTIV.	DESACTIV.	DESACTIV.	DESACTIV.
22	DESACTIV.	ACTIV.	ACTIV.	DESACTIV.	ACTIV.	DESACTIV.	DESACTIV.	DESACTIV.
23	ACTIV.	ACTIV.	ACTIV.	DESACTIV.	ACTIV.	DESACTIV.	DESACTIV.	DESACTIV.
24	DESACTIV.	DESACTIV.	DESACTIV.	ACTIV.	ACTIV.	DESACTIV.	DESACTIV.	DESACTIV.

DIRECCIÓN	CONFIGURACIÓN DEL INTERRUPTOR							
	SW1-1	SW1-2	SW1-3	SW1-4	SW1-5	SW1-6	SW1-7	SW1-8
25	ACTIV.	DESACTIV.	DESACTIV.	ACTIV.	ACTIV.	DESACTIV.	DESACTIV.	DESACTIV.
26	DESACTIV.	ACTIV.	DESACTIV.	ACTIV.	ACTIV.	DESACTIV.	DESACTIV.	DESACTIV.
27	ACTIV.	ACTIV.	DESACTIV.	ACTIV.	ACTIV.	DESACTIV.	DESACTIV.	DESACTIV.
28	DESACTIV.	DESACTIV.	ACTIV.	ACTIV.	ACTIV.	DESACTIV.	DESACTIV.	DESACTIV.
29	ACTIV.	DESACTIV.	ACTIV.	ACTIV.	ACTIV.	DESACTIV.	DESACTIV.	DESACTIV.
30	DESACTIV.	ACTIV.	ACTIV.	ACTIV.	ACTIV.	DESACTIV.	DESACTIV.	DESACTIV.
31	ACTIV.	ACTIV.	ACTIV.	ACTIV.	ACTIV.	DESACTIV.	DESACTIV.	DESACTIV.
32	DESACTIV.	DESACTIV.	DESACTIV.	DESACTIV.	DESACTIV.	ACTIV.	DESACTIV.	DESACTIV.
33	ACTIV.	DESACTIV.	DESACTIV.	DESACTIV.	DESACTIV.	ACTIV.	DESACTIV.	DESACTIV.
34	DESACTIV.	ACTIV.	DESACTIV.	DESACTIV.	DESACTIV.	ACTIV.	DESACTIV.	DESACTIV.
35	ACTIV.	ACTIV.	DESACTIV.	DESACTIV.	DESACTIV.	ACTIV.	DESACTIV.	DESACTIV.
36	DESACTIV.	DESACTIV.	ACTIV.	DESACTIV.	DESACTIV.	ACTIV.	DESACTIV.	DESACTIV.
37	ACTIV.	DESACTIV.	ACTIV.	DESACTIV.	DESACTIV.	ACTIV.	DESACTIV.	DESACTIV.
38	DESACTIV.	ACTIV.	ACTIV.	DESACTIV.	DESACTIV.	ACTIV.	DESACTIV.	DESACTIV.
39	ACTIV.	ACTIV.	ACTIV.	DESACTIV.	DESACTIV.	ACTIV.	DESACTIV.	DESACTIV.
40	DESACTIV.	DESACTIV.	DESACTIV.	ACTIV.	DESACTIV.	ACTIV.	DESACTIV.	DESACTIV.
41	ACTIV.	DESACTIV.	DESACTIV.	ACTIV.	DESACTIV.	ACTIV.	DESACTIV.	DESACTIV.
42	DESACTIV.	ACTIV.	DESACTIV.	ACTIV.	DESACTIV.	ACTIV.	DESACTIV.	DESACTIV.
43	ACTIV.	ACTIV.	DESACTIV.	ACTIV.	DESACTIV.	ACTIV.	DESACTIV.	DESACTIV.
44	DESACTIV.	DESACTIV.	ACTIV.	ACTIV.	DESACTIV.	ACTIV.	DESACTIV.	DESACTIV.
45	ACTIV.	DESACTIV.	ACTIV.	ACTIV.	DESACTIV.	ACTIV.	DESACTIV.	DESACTIV.
46	DESACTIV.	ACTIV.	ACTIV.	ACTIV.	DESACTIV.	ACTIV.	DESACTIV.	DESACTIV.
47	ACTIV.	ACTIV.	ACTIV.	ACTIV.	DESACTIV.	ACTIV.	DESACTIV.	DESACTIV.
48	DESACTIV.	DESACTIV.	DESACTIV.	DESACTIV.	ACTIV.	ACTIV.	DESACTIV.	DESACTIV.

(Continúa en la página siguiente)

Tabla B. Dirección del receptor de protocolos D (continuación)

DIRECCIÓN	CONFIGURACIÓN DEL INTERRUPTOR							
	SW1-1	SW1-2	SW1-3	SW1-4	SW1-5	SW1-6	SW1-7	SW1-8
49	ACTIV.	DESACTIV.	DESACTIV.	DESACTIV.	ACTIV.	ACTIV.	DESACTIV.	DESACTIV.
50	DESACTIV.	ACTIV.	DESACTIV.	DESACTIV.	ACTIV.	ACTIV.	DESACTIV.	DESACTIV.
51	ACTIV.	ACTIV.	DESACTIV.	DESACTIV.	ACTIV.	ACTIV.	DESACTIV.	DESACTIV.
52	DESACTIV.	DESACTIV.	ACTIV.	DESACTIV.	ACTIV.	ACTIV.	DESACTIV.	DESACTIV.
53	ACTIV.	DESACTIV.	ACTIV.	DESACTIV.	ACTIV.	ACTIV.	DESACTIV.	DESACTIV.
54	DESACTIV.	ACTIV.	ACTIV.	DESACTIV.	ACTIV.	ACTIV.	DESACTIV.	DESACTIV.
55	ACTIV.	ACTIV.	ACTIV.	DESACTIV.	ACTIV.	ACTIV.	DESACTIV.	DESACTIV.
56	DESACTIV.	DESACTIV.	DESACTIV.	ACTIV.	ACTIV.	ACTIV.	DESACTIV.	DESACTIV.
57	ACTIV.	DESACTIV.	DESACTIV.	ACTIV.	ACTIV.	ACTIV.	DESACTIV.	DESACTIV.
58	DESACTIV.	ACTIV.	DESACTIV.	ACTIV.	ACTIV.	ACTIV.	DESACTIV.	DESACTIV.
59	ACTIV.	ACTIV.	DESACTIV.	ACTIV.	ACTIV.	ACTIV.	DESACTIV.	DESACTIV.
60	DESACTIV.	DESACTIV.	ACTIV.	ACTIV.	ACTIV.	ACTIV.	DESACTIV.	DESACTIV.
61	ACTIV.	DESACTIV.	ACTIV.	ACTIV.	ACTIV.	ACTIV.	DESACTIV.	DESACTIV.
62	DESACTIV.	ACTIV.	ACTIV.	ACTIV.	ACTIV.	ACTIV.	DESACTIV.	DESACTIV.
63	ACTIV.	ACTIV.	ACTIV.	ACTIV.	ACTIV.	ACTIV.	DESACTIV.	DESACTIV.
64	DESACTIV.	DESACTIV.	DESACTIV.	DESACTIV.	DESACTIV.	DESACTIV.	ACTIV.	DESACTIV.
65	ACTIV.	DESACTIV.	DESACTIV.	DESACTIV.	DESACTIV.	DESACTIV.	ACTIV.	DESACTIV.
66	DESACTIV.	ACTIV.	DESACTIV.	DESACTIV.	DESACTIV.	DESACTIV.	ACTIV.	DESACTIV.
67	ACTIV.	ACTIV.	DESACTIV.	DESACTIV.	DESACTIV.	DESACTIV.	ACTIV.	DESACTIV.
68	DESACTIV.	DESACTIV.	ACTIV.	DESACTIV.	DESACTIV.	DESACTIV.	ACTIV.	DESACTIV.
69	ACTIV.	DESACTIV.	ACTIV.	DESACTIV.	DESACTIV.	DESACTIV.	ACTIV.	DESACTIV.
70	DESACTIV.	ACTIV.	ACTIV.	DESACTIV.	DESACTIV.	DESACTIV.	ACTIV.	DESACTIV.
71	ACTIV.	ACTIV.	ACTIV.	DESACTIV.	DESACTIV.	DESACTIV.	ACTIV.	DESACTIV.
72	DESACTIV.	DESACTIV.	DESACTIV.	ACTIV.	DESACTIV.	DESACTIV.	ACTIV.	DESACTIV.
73	ACTIV.	DESACTIV.	DESACTIV.	ACTIV.	DESACTIV.	DESACTIV.	ACTIV.	DESACTIV.
74	DESACTIV.	ACTIV.	DESACTIV.	ACTIV.	DESACTIV.	DESACTIV.	ACTIV.	DESACTIV.
75	ACTIV.	ACTIV.	DESACTIV.	ACTIV.	DESACTIV.	DESACTIV.	ACTIV.	DESACTIV.
76	DESACTIV.	DESACTIV.	ACTIV.	ACTIV.	DESACTIV.	DESACTIV.	ACTIV.	DESACTIV.
77	ACTIV.	DESACTIV.	ACTIV.	ACTIV.	DESACTIV.	DESACTIV.	ACTIV.	DESACTIV.
78	DESACTIV.	ACTIV.	ACTIV.	ACTIV.	DESACTIV.	DESACTIV.	ACTIV.	DESACTIV.
79	ACTIV.	ACTIV.	ACTIV.	ACTIV.	DESACTIV.	DESACTIV.	ACTIV.	DESACTIV.
80	DESACTIV.	DESACTIV.	DESACTIV.	DESACTIV.	ACTIV.	DESACTIV.	ACTIV.	DESACTIV.
81	ACTIV.	DESACTIV.	DESACTIV.	DESACTIV.	ACTIV.	DESACTIV.	ACTIV.	DESACTIV.
82	DESACTIV.	ACTIV.	DESACTIV.	DESACTIV.	ACTIV.	DESACTIV.	ACTIV.	DESACTIV.
83	ACTIV.	ACTIV.	DESACTIV.	DESACTIV.	ACTIV.	DESACTIV.	ACTIV.	DESACTIV.
84	DESACTIV.	DESACTIV.	ACTIV.	DESACTIV.	ACTIV.	DESACTIV.	ACTIV.	DESACTIV.
85	ACTIV.	DESACTIV.	ACTIV.	DESACTIV.	ACTIV.	DESACTIV.	ACTIV.	DESACTIV.
86	DESACTIV.	ACTIV.	ACTIV.	DESACTIV.	ACTIV.	DESACTIV.	ACTIV.	DESACTIV.
87	ACTIV.	ACTIV.	ACTIV.	DESACTIV.	ACTIV.	DESACTIV.	ACTIV.	DESACTIV.
88	DESACTIV.	DESACTIV.	DESACTIV.	ACTIV.	ACTIV.	DESACTIV.	ACTIV.	DESACTIV.
89	ACTIV.	DESACTIV.	DESACTIV.	ACTIV.	ACTIV.	DESACTIV.	ACTIV.	DESACTIV.
90	DESACTIV.	ACTIV.	DESACTIV.	ACTIV.	ACTIV.	DESACTIV.	ACTIV.	DESACTIV.
91	ACTIV.	ACTIV.	DESACTIV.	ACTIV.	ACTIV.	DESACTIV.	ACTIV.	DESACTIV.
92	DESACTIV.	DESACTIV.	ACTIV.	ACTIV.	ACTIV.	DESACTIV.	ACTIV.	DESACTIV.
93	ACTIV.	DESACTIV.	ACTIV.	ACTIV.	ACTIV.	DESACTIV.	ACTIV.	DESACTIV.
94	DESACTIV.	ACTIV.	ACTIV.	ACTIV.	ACTIV.	DESACTIV.	ACTIV.	DESACTIV.
95	ACTIV.	ACTIV.	ACTIV.	ACTIV.	ACTIV.	DESACTIV.	ACTIV.	DESACTIV.

DIRECCIÓN	CONFIGURACIÓN DEL INTERRUPTOR							
	SW1-1	SW1-2	SW1-3	SW1-4	SW1-5	SW1-6	SW1-7	SW1-8
96	DESACTIV.	DESACTIV.	DESACTIV.	DESACTIV.	DESACTIV.	ACTIV.	ACTIV.	DESACTIV.
97	ACTIV.	DESACTIV.	DESACTIV.	DESACTIV.	DESACTIV.	ACTIV.	ACTIV.	DESACTIV.
98	DESACTIV.	ACTIV.	DESACTIV.	DESACTIV.	DESACTIV.	ACTIV.	ACTIV.	DESACTIV.
99	ACTIV.	ACTIV.	DESACTIV.	DESACTIV.	DESACTIV.	ACTIV.	ACTIV.	DESACTIV.
100	DESACTIV.	DESACTIV.	ACTIV.	DESACTIV.	DESACTIV.	ACTIV.	ACTIV.	DESACTIV.
101	ACTIV.	DESACTIV.	ACTIV.	DESACTIV.	DESACTIV.	ACTIV.	ACTIV.	DESACTIV.
102	DESACTIV.	ACTIV.	ACTIV.	DESACTIV.	DESACTIV.	ACTIV.	ACTIV.	DESACTIV.
103	ACTIV.	ACTIV.	ACTIV.	DESACTIV.	DESACTIV.	ACTIV.	ACTIV.	DESACTIV.
104	DESACTIV.	DESACTIV.	DESACTIV.	ACTIV.	DESACTIV.	ACTIV.	ACTIV.	DESACTIV.
105	ACTIV.	DESACTIV.	DESACTIV.	ACTIV.	DESACTIV.	ACTIV.	ACTIV.	DESACTIV.
106	DESACTIV.	ACTIV.	DESACTIV.	ACTIV.	DESACTIV.	ACTIV.	ACTIV.	DESACTIV.
107	ACTIV.	ACTIV.	DESACTIV.	ACTIV.	DESACTIV.	ACTIV.	ACTIV.	DESACTIV.
108	DESACTIV.	DESACTIV.	ACTIV.	ACTIV.	DESACTIV.	ACTIV.	ACTIV.	DESACTIV.
109	ACTIV.	DESACTIV.	ACTIV.	ACTIV.	DESACTIV.	ACTIV.	ACTIV.	DESACTIV.
110	DESACTIV.	ACTIV.	ACTIV.	ACTIV.	DESACTIV.	ACTIV.	ACTIV.	DESACTIV.
111	ACTIV.	ACTIV.	ACTIV.	ACTIV.	DESACTIV.	ACTIV.	ACTIV.	DESACTIV.
112	DESACTIV.	DESACTIV.	DESACTIV.	DESACTIV.	ACTIV.	ACTIV.	ACTIV.	DESACTIV.
113	ACTIV.	DESACTIV.	DESACTIV.	DESACTIV.	ACTIV.	ACTIV.	ACTIV.	DESACTIV.
114	DESACTIV.	ACTIV.	DESACTIV.	DESACTIV.	ACTIV.	ACTIV.	ACTIV.	DESACTIV.
115	ACTIV.	ACTIV.	DESACTIV.	DESACTIV.	ACTIV.	ACTIV.	ACTIV.	DESACTIV.
116	DESACTIV.	DESACTIV.	ACTIV.	DESACTIV.	ACTIV.	ACTIV.	ACTIV.	DESACTIV.
117	ACTIV.	DESACTIV.	ACTIV.	DESACTIV.	ACTIV.	ACTIV.	ACTIV.	DESACTIV.
118	DESACTIV.	ACTIV.	ACTIV.	DESACTIV.	ACTIV.	ACTIV.	ACTIV.	DESACTIV.
119	ACTIV.	ACTIV.	ACTIV.	DESACTIV.	ACTIV.	ACTIV.	ACTIV.	DESACTIV.
120	DESACTIV.	DESACTIV.	DESACTIV.	ACTIV.	ACTIV.	ACTIV.	ACTIV.	DESACTIV.
121	ACTIV.	DESACTIV.	DESACTIV.	ACTIV.	ACTIV.	ACTIV.	ACTIV.	DESACTIV.
122	DESACTIV.	ACTIV.	DESACTIV.	ACTIV.	ACTIV.	ACTIV.	ACTIV.	DESACTIV.
123	ACTIV.	ACTIV.	DESACTIV.	ACTIV.	ACTIV.	ACTIV.	ACTIV.	DESACTIV.
124	DESACTIV.	DESACTIV.	ACTIV.	ACTIV.	ACTIV.	ACTIV.	ACTIV.	DESACTIV.
125	ACTIV.	DESACTIV.	ACTIV.	ACTIV.	ACTIV.	ACTIV.	ACTIV.	DESACTIV.
126	DESACTIV.	ACTIV.	ACTIV.	ACTIV.	ACTIV.	ACTIV.	ACTIV.	DESACTIV.
127	ACTIV.	ACTIV.	ACTIV.	ACTIV.	ACTIV.	ACTIV.	ACTIV.	DESACTIV.
128	DESACTIV.	DESACTIV.	DESACTIV.	DESACTIV.	DESACTIV.	DESACTIV.	DESACTIV.	ACTIV.
129	ACTIV.	DESACTIV.	DESACTIV.	DESACTIV.	DESACTIV.	DESACTIV.	DESACTIV.	ACTIV.
130	DESACTIV.	ACTIV.	DESACTIV.	DESACTIV.	DESACTIV.	DESACTIV.	DESACTIV.	ACTIV.
131	ACTIV.	ACTIV.	DESACTIV.	DESACTIV.	DESACTIV.	DESACTIV.	DESACTIV.	ACTIV.
132	DESACTIV.	DESACTIV.	ACTIV.	DESACTIV.	DESACTIV.	DESACTIV.	DESACTIV.	ACTIV.
133	ACTIV.	DESACTIV.	ACTIV.	DESACTIV.	DESACTIV.	DESACTIV.	DESACTIV.	ACTIV.
134	DESACTIV.	ACTIV.	ACTIV.	DESACTIV.	DESACTIV.	DESACTIV.	DESACTIV.	ACTIV.
135	ACTIV.	ACTIV.	ACTIV.	DESACTIV.	DESACTIV.	DESACTIV.	DESACTIV.	ACTIV.
136	DESACTIV.	DESACTIV.	DESACTIV.	ACTIV.	DESACTIV.	DESACTIV.	DESACTIV.	ACTIV.
137	ACTIV.	DESACTIV.	DESACTIV.	ACTIV.	DESACTIV.	DESACTIV.	DESACTIV.	ACTIV.
138	DESACTIV.	ACTIV.	DESACTIV.	ACTIV.	DESACTIV.	DESACTIV.	DESACTIV.	ACTIV.
139	ACTIV.	ACTIV.	DESACTIV.	ACTIV.	DESACTIV.	DESACTIV.	DESACTIV.	ACTIV.
140	DESACTIV.	DESACTIV.	ACTIV.	ACTIV.	DESACTIV.	DESACTIV.	DESACTIV.	ACTIV.
141	ACTIV.	DESACTIV.	ACTIV.	ACTIV.	DESACTIV.	DESACTIV.	DESACTIV.	ACTIV.
142	DESACTIV.	ACTIV.	ACTIV.	ACTIV.	DESACTIV.	DESACTIV.	DESACTIV.	ACTIV.

(Continúa en la página siguiente)

Tabla B. Dirección del receptor de protocolos D (continuación)

	CONFIGURACIÓN DEL INTERRUPTOR							
DIRECCIÓN	SW1-1	SW1-2	SW1-3	SW1-4	SW1-5	SW1-6	SW1-7	SW1-8
143	ACTIV.	ACTIV.	ACTIV.	ACTIV.	DESACTIV.	DESACTIV.	DESACTIV.	ACTIV.
144	DESACTIV.	DESACTIV.	DESACTIV.	DESACTIV.	ACTIV.	DESACTIV.	DESACTIV.	ACTIV.
145	ACTIV.	DESACTIV.	DESACTIV.	DESACTIV.	ACTIV.	DESACTIV.	DESACTIV.	ACTIV.
146	DESACTIV.	ACTIV.	DESACTIV.	DESACTIV.	ACTIV.	DESACTIV.	DESACTIV.	ACTIV.
147	ACTIV.	ACTIV.	DESACTIV.	DESACTIV.	ACTIV.	DESACTIV.	DESACTIV.	ACTIV.
148	DESACTIV.	DESACTIV.	ACTIV.	DESACTIV.	ACTIV.	DESACTIV.	DESACTIV.	ACTIV.
149	ACTIV.	DESACTIV.	ACTIV.	DESACTIV.	ACTIV.	DESACTIV.	DESACTIV.	ACTIV.
150	DESACTIV.	ACTIV.	ACTIV.	DESACTIV.	ACTIV.	DESACTIV.	DESACTIV.	ACTIV.
151	ACTIV.	ACTIV.	ACTIV.	DESACTIV.	ACTIV.	DESACTIV.	DESACTIV.	ACTIV.
152	DESACTIV.	DESACTIV.	DESACTIV.	ACTIV.	ACTIV.	DESACTIV.	DESACTIV.	ACTIV.
153	ACTIV.	DESACTIV.	DESACTIV.	ACTIV.	ACTIV.	DESACTIV.	DESACTIV.	ACTIV.
154	DESACTIV.	ACTIV.	DESACTIV.	ACTIV.	ACTIV.	DESACTIV.	DESACTIV.	ACTIV.
155	ACTIV.	ACTIV.	DESACTIV.	ACTIV.	ACTIV.	DESACTIV.	DESACTIV.	ACTIV.
156	DESACTIV.	DESACTIV.	ACTIV.	ACTIV.	ACTIV.	DESACTIV.	DESACTIV.	ACTIV.
157	ACTIV.	DESACTIV.	ACTIV.	ACTIV.	ACTIV.	DESACTIV.	DESACTIV.	ACTIV.
158	DESACTIV.	ACTIV.	ACTIV.	ACTIV.	ACTIV.	DESACTIV.	DESACTIV.	ACTIV.
159	ACTIV.	ACTIV.	ACTIV.	ACTIV.	ACTIV.	DESACTIV.	DESACTIV.	ACTIV.
160	DESACTIV.	DESACTIV.	DESACTIV.	DESACTIV.	DESACTIV.	ACTIV.	DESACTIV.	ACTIV.
161	ACTIV.	DESACTIV.	DESACTIV.	DESACTIV.	DESACTIV.	ACTIV.	DESACTIV.	ACTIV.
162	DESACTIV.	ACTIV.	DESACTIV.	DESACTIV.	DESACTIV.	ACTIV.	DESACTIV.	ACTIV.
163	ACTIV.	ACTIV.	DESACTIV.	DESACTIV.	DESACTIV.	ACTIV.	DESACTIV.	ACTIV.
164	DESACTIV.	DESACTIV.	ACTIV.	DESACTIV.	DESACTIV.	ACTIV.	DESACTIV.	ACTIV.
165	ACTIV.	DESACTIV.	ACTIV.	DESACTIV.	DESACTIV.	ACTIV.	DESACTIV.	ACTIV.
166	DESACTIV.	ACTIV.	ACTIV.	DESACTIV.	DESACTIV.	ACTIV.	DESACTIV.	ACTIV.
167	ACTIV.	ACTIV.	ACTIV.	DESACTIV.	DESACTIV.	ACTIV.	DESACTIV.	ACTIV.
168	DESACTIV.	DESACTIV.	DESACTIV.	ACTIV.	DESACTIV.	ACTIV.	DESACTIV.	ACTIV.
169	ACTIV.	DESACTIV.	DESACTIV.	ACTIV.	DESACTIV.	ACTIV.	DESACTIV.	ACTIV.
170	DESACTIV.	ACTIV.	DESACTIV.	ACTIV.	DESACTIV.	ACTIV.	DESACTIV.	ACTIV.
171	ACTIV.	ACTIV.	DESACTIV.	ACTIV.	DESACTIV.	ACTIV.	DESACTIV.	ACTIV.
172	DESACTIV.	DESACTIV.	ACTIV.	ACTIV.	DESACTIV.	ACTIV.	DESACTIV.	ACTIV.
173	ACTIV.	DESACTIV.	ACTIV.	ACTIV.	DESACTIV.	ACTIV.	DESACTIV.	ACTIV.
174	DESACTIV.	ACTIV.	ACTIV.	ACTIV.	DESACTIV.	ACTIV.	DESACTIV.	ACTIV.
175	ACTIV.	ACTIV.	ACTIV.	ACTIV.	DESACTIV.	ACTIV.	DESACTIV.	ACTIV.
176	DESACTIV.	DESACTIV.	DESACTIV.	DESACTIV.	ACTIV.	ACTIV.	DESACTIV.	ACTIV.
177	ACTIV.	DESACTIV.	DESACTIV.	DESACTIV.	ACTIV.	ACTIV.	DESACTIV.	ACTIV.
178	DESACTIV.	ACTIV.	DESACTIV.	DESACTIV.	ACTIV.	ACTIV.	DESACTIV.	ACTIV.
179	ACTIV.	ACTIV.	DESACTIV.	DESACTIV.	ACTIV.	ACTIV.	DESACTIV.	ACTIV.
180	DESACTIV.	DESACTIV.	ACTIV.	DESACTIV.	ACTIV.	ACTIV.	DESACTIV.	ACTIV.
181	ACTIV.	DESACTIV.	ACTIV.	DESACTIV.	ACTIV.	ACTIV.	DESACTIV.	ACTIV.
182	DESACTIV.	ACTIV.	ACTIV.	DESACTIV.	ACTIV.	ACTIV.	DESACTIV.	ACTIV.
183	ACTIV.	ACTIV.	ACTIV.	DESACTIV.	ACTIV.	ACTIV.	DESACTIV.	ACTIV.
184	DESACTIV.	DESACTIV.	DESACTIV.	ACTIV.	ACTIV.	ACTIV.	DESACTIV.	ACTIV.
185	ACTIV.	DESACTIV.	DESACTIV.	ACTIV.	ACTIV.	ACTIV.	DESACTIV.	ACTIV.
186	DESACTIV.	ACTIV.	DESACTIV.	ACTIV.	ACTIV.	ACTIV.	DESACTIV.	ACTIV.
187	ACTIV.	ACTIV.	DESACTIV.	ACTIV.	ACTIV.	ACTIV.	DESACTIV.	ACTIV.
188	DESACTIV.	DESACTIV.	ACTIV.	ACTIV.	ACTIV.	ACTIV.	DESACTIV.	ACTIV.
189	ACTIV.	DESACTIV.	ACTIV.	ACTIV.	ACTIV.	ACTIV.	DESACTIV.	ACTIV.
190	DESACTIV.	ACTIV.	ACTIV.	ACTIV.	ACTIV.	ACTIV.	DESACTIV.	ACTIV.

	CONFIGURACIÓN DEL INTERRUPTOR							
DIRECCIÓN	SW1-1	SW1-2	SW1-3	SW1-4	SW1-5	SW1-6	SW1-7	SW1-8
191	ACTIV.	ACTIV.	ACTIV.	ACTIV.	ACTIV.	ACTIV.	DESACTIV.	ACTIV.
192	DESACTIV.	DESACTIV.	DESACTIV.	DESACTIV.	DESACTIV.	DESACTIV.	ACTIV.	ACTIV.
193	ACTIV.	DESACTIV.	DESACTIV.	DESACTIV.	DESACTIV.	DESACTIV.	ACTIV.	ACTIV.
194	DESACTIV.	ACTIV.	DESACTIV.	DESACTIV.	DESACTIV.	DESACTIV.	ACTIV.	ACTIV.
195	ACTIV.	ACTIV.	DESACTIV.	DESACTIV.	DESACTIV.	DESACTIV.	ACTIV.	ACTIV.
196	DESACTIV.	DESACTIV.	ACTIV.	DESACTIV.	DESACTIV.	DESACTIV.	ACTIV.	ACTIV.
197	ACTIV.	DESACTIV.	ACTIV.	DESACTIV.	DESACTIV.	DESACTIV.	ACTIV.	ACTIV.
198	DESACTIV.	ACTIV.	ACTIV.	DESACTIV.	DESACTIV.	DESACTIV.	ACTIV.	ACTIV.
199	ACTIV.	ACTIV.	ACTIV.	DESACTIV.	DESACTIV.	DESACTIV.	ACTIV.	ACTIV.
200	DESACTIV.	DESACTIV.	DESACTIV.	ACTIV.	DESACTIV.	DESACTIV.	ACTIV.	ACTIV.
201	ACTIV.	DESACTIV.	DESACTIV.	ACTIV.	DESACTIV.	DESACTIV.	ACTIV.	ACTIV.
202	DESACTIV.	ACTIV.	DESACTIV.	ACTIV.	DESACTIV.	DESACTIV.	ACTIV.	ACTIV.
203	ACTIV.	ACTIV.	DESACTIV.	ACTIV.	DESACTIV.	DESACTIV.	ACTIV.	ACTIV.
204	DESACTIV.	DESACTIV.	ACTIV.	ACTIV.	DESACTIV.	DESACTIV.	ACTIV.	ACTIV.
205	ACTIV.	DESACTIV.	ACTIV.	ACTIV.	DESACTIV.	DESACTIV.	ACTIV.	ACTIV.
206	DESACTIV.	ACTIV.	ACTIV.	ACTIV.	DESACTIV.	DESACTIV.	ACTIV.	ACTIV.
207	ACTIV.	ACTIV.	ACTIV.	ACTIV.	DESACTIV.	DESACTIV.	ACTIV.	ACTIV.
208	DESACTIV.	DESACTIV.	DESACTIV.	DESACTIV.	ACTIV.	DESACTIV.	ACTIV.	ACTIV.
209	ACTIV.	DESACTIV.	DESACTIV.	DESACTIV.	ACTIV.	DESACTIV.	ACTIV.	ACTIV.
210	DESACTIV.	ACTIV.	DESACTIV.	DESACTIV.	ACTIV.	DESACTIV.	ACTIV.	ACTIV.
211	ACTIV.	ACTIV.	DESACTIV.	DESACTIV.	ACTIV.	DESACTIV.	ACTIV.	ACTIV.
212	DESACTIV.	DESACTIV.	ACTIV.	DESACTIV.	ACTIV.	DESACTIV.	ACTIV.	ACTIV.
213	ACTIV.	DESACTIV.	ACTIV.	DESACTIV.	ACTIV.	DESACTIV.	ACTIV.	ACTIV.
214	DESACTIV.	ACTIV.	ACTIV.	DESACTIV.	ACTIV.	DESACTIV.	ACTIV.	ACTIV.
215	ACTIV.	ACTIV.	ACTIV.	DESACTIV.	ACTIV.	DESACTIV.	ACTIV.	ACTIV.
216	DESACTIV.	DESACTIV.	DESACTIV.	ACTIV.	ACTIV.	DESACTIV.	ACTIV.	ACTIV.
217	ACTIV.	DESACTIV.	DESACTIV.	ACTIV.	ACTIV.	DESACTIV.	ACTIV.	ACTIV.
218	DESACTIV.	ACTIV.	DESACTIV.	ACTIV.	ACTIV.	DESACTIV.	ACTIV.	ACTIV.
219	ACTIV.	ACTIV.	DESACTIV.	ACTIV.	ACTIV.	DESACTIV.	ACTIV.	ACTIV.
220	DESACTIV.	DESACTIV.	ACTIV.	ACTIV.	ACTIV.	DESACTIV.	ACTIV.	ACTIV.
221	ACTIV.	DESACTIV.	ACTIV.	ACTIV.	ACTIV.	DESACTIV.	ACTIV.	ACTIV.
222	DESACTIV.	ACTIV.	ACTIV.	ACTIV.	ACTIV.	DESACTIV.	ACTIV.	ACTIV.
223	ACTIV.	ACTIV.	ACTIV.	ACTIV.	ACTIV.	DESACTIV.	ACTIV.	ACTIV.
224	DESACTIV.	DESACTIV.	DESACTIV.	DESACTIV.	DESACTIV.	ACTIV.	ACTIV.	ACTIV.
225	ACTIV.	DESACTIV.	DESACTIV.	DESACTIV.	DESACTIV.	ACTIV.	ACTIV.	ACTIV.
226	DESACTIV.	ACTIV.	DESACTIV.	DESACTIV.	DESACTIV.	ACTIV.	ACTIV.	ACTIV.
227	ACTIV.	ACTIV.	DESACTIV.	DESACTIV.	DESACTIV.	ACTIV.	ACTIV.	ACTIV.
228	DESACTIV.	DESACTIV.	ACTIV.	DESACTIV.	DESACTIV.	ACTIV.	ACTIV.	ACTIV.
229	ACTIV.	DESACTIV.	ACTIV.	DESACTIV.	DESACTIV.	ACTIV.	ACTIV.	ACTIV.
230	DESACTIV.	ACTIV.	ACTIV.	DESACTIV.	DESACTIV.	ACTIV.	ACTIV.	ACTIV.
231	ACTIV.	ACTIV.	ACTIV.	DESACTIV.	DESACTIV.	ACTIV.	ACTIV.	ACTIV.
232	DESACTIV.	DESACTIV.	DESACTIV.	ACTIV.	DESACTIV.	ACTIV.	ACTIV.	ACTIV.
233	ACTIV.	DESACTIV.	DESACTIV.	ACTIV.	DESACTIV.	ACTIV.	ACTIV.	ACTIV.
234	DESACTIV.	ACTIV.	DESACTIV.	ACTIV.	DESACTIV.	ACTIV.	ACTIV.	ACTIV.
235	ACTIV.	ACTIV.	DESACTIV.	ACTIV.	DESACTIV.	ACTIV.	ACTIV.	ACTIV.
236	DESACTIV.	DESACTIV.	ACTIV.	ACTIV.	DESACTIV.	ACTIV.	ACTIV.	ACTIV.
237	ACTIV.	DESACTIV.	ACTIV.	ACTIV.	DESACTIV.	ACTIV.	ACTIV.	ACTIV.
238	DESACTIV.	ACTIV.	ACTIV.	ACTIV.	DESACTIV.	ACTIV.	ACTIV.	ACTIV.

(Continúa en la página siguiente)

Tabla B. Dirección del receptor de protocolos D (continuación)

	CONFIGURACIÓN DEL INTERRUPTOR							
DIRECCIÓN	SW1-1	SW1-2	SW1-3	SW1-4	SW1-5	SW1-6	SW1-7	SW1-8
239	ACTIV.	ACTIV.	ACTIV.	ACTIV.	DESACTIV.	ACTIV.	ACTIV.	ACTIV.
240	DESACTIV.	DESACTIV.	DESACTIV.	DESACTIV.	ACTIV.	ACTIV.	ACTIV.	ACTIV.
241	ACTIV.	DESACTIV.	DESACTIV.	DESACTIV.	ACTIV.	ACTIV.	ACTIV.	ACTIV.
242	DESACTIV.	ACTIV.	DESACTIV.	DESACTIV.	ACTIV.	ACTIV.	ACTIV.	ACTIV.
243	ACTIV.	ACTIV.	DESACTIV.	DESACTIV.	ACTIV.	ACTIV.	ACTIV.	ACTIV.
244	DESACTIV.	DESACTIV.	ACTIV.	DESACTIV.	ACTIV.	ACTIV.	ACTIV.	ACTIV.
245	ACTIV.	DESACTIV.	ACTIV.	DESACTIV.	ACTIV.	ACTIV.	ACTIV.	ACTIV.
246	DESACTIV.	ACTIV.	ACTIV.	DESACTIV.	ACTIV.	ACTIV.	ACTIV.	ACTIV.

	CONFIGURACIÓN DEL INTERRUPTOR							
DIRECCIÓN	SW1-1	SW1-2	SW1-3	SW1-4	SW1-5	SW1-6	SW1-7	SW1-8
247	ACTIV.	ACTIV.	ACTIV.	DESACTIV.	ACTIV.	ACTIV.	ACTIV.	ACTIV.
248	DESACTIV.	DESACTIV.	DESACTIV.	ACTIV.	ACTIV.	ACTIV.	ACTIV.	ACTIV.
249	ACTIV.	DESACTIV.	DESACTIV.	ACTIV.	ACTIV.	ACTIV.	ACTIV.	ACTIV.
250	DESACTIV.	ACTIV.	DESACTIV.	ACTIV.	ACTIV.	ACTIV.	ACTIV.	ACTIV.
251	ACTIV.	ACTIV.	DESACTIV.	ACTIV.	ACTIV.	ACTIV.	ACTIV.	ACTIV.
252	DESACTIV.	DESACTIV.	ACTIV.	ACTIV.	ACTIV.	ACTIV.	ACTIV.	ACTIV.
253	ACTIV.	DESACTIV.	ACTIV.	ACTIV.	ACTIV.	ACTIV.	ACTIV.	ACTIV.
254	DESACTIV.	ACTIV.	ACTIV.	ACTIV.	ACTIV.	ACTIV.	ACTIV.	ACTIV.

Instale el módulo de la cámara

Para instalar el módulo de la cámara siga los siguientes pasos:

1. Consulte la Figura 5. Afloje el tornillo fijo de la parte posterior de la carcasa con la llave Allen de 1,5 mm suministrada.

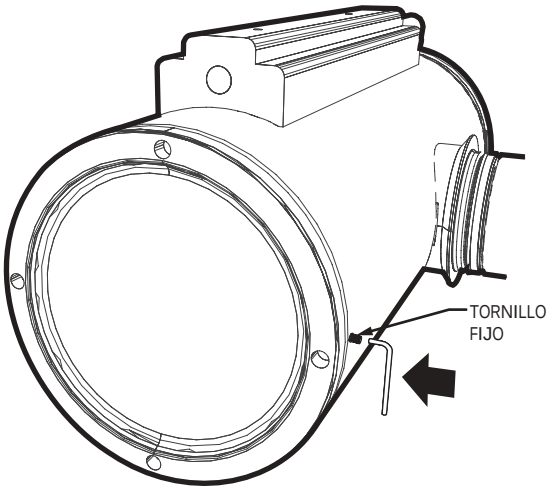

Figura 5. Afloje el tornillo fijo

2. Utilice la llave de tuercas para aflojar la tapa posterior de la carcasa de la cámara (consulte la Figura 6). Cuando haya aflojado la tapa posterior, utilice sus manos para continuar aflojándola hasta extraerla.

⚠ **ADVERTENCIA:** Sea cuidadoso al extraer e instalar la tapa posterior de la carcasa de la cámara a fin de evitar que se dañe la rosca. Nunca ejerza presión al quitar o instalar la tapa posterior de la carcasa de la cámara.

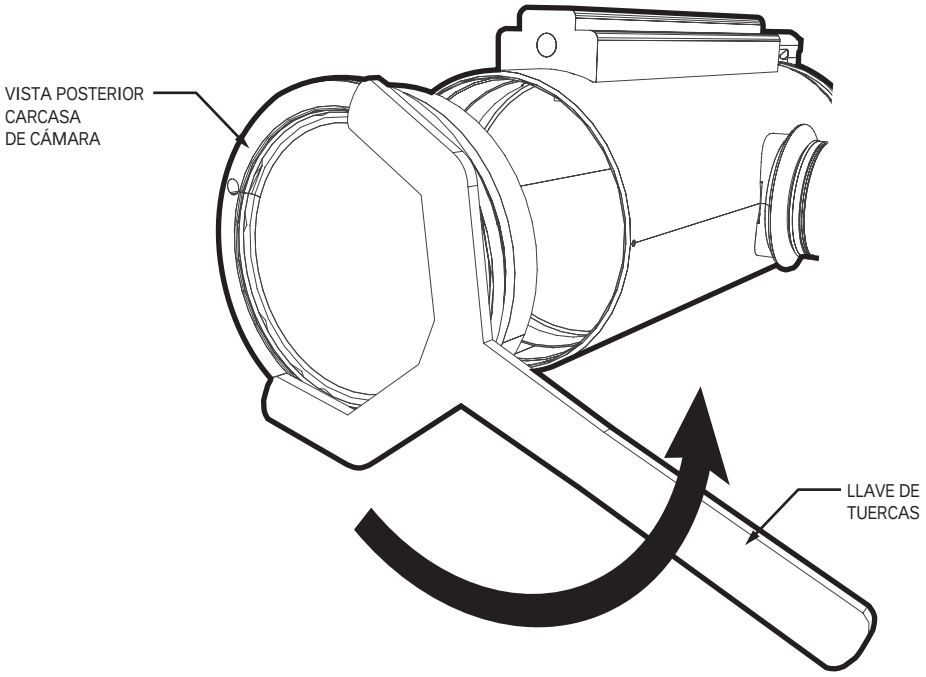

Figura 6. Extraiga la tapa posterior de la carcasa

3. Deslice el módulo de la cámara en la carcasa. Consulte la Figura 7 para ubicar el módulo de la cámara adecuadamente dentro de la carcasa. Con sumo cuidado, haga corresponder la posición del conector de energía de la cámara con el conector de acoplamiento ubicado dentro de la carcasa.

   Modelos con limpiadores únicamente: La ficha ubicada dentro de la carcasa deberá estar apuntando hacia abajo antes de instalar el módulo de la cámara (consulte la Figura 7). Para posicionar la ficha, coloque el limpiador ubicado al frente de la carcasa en el centro de la ventana de visualización (consulte la Figura 8).

⚠ **ADVERTENCIA:** No ejerza presión al insertar el módulo de la cámara en la carcasa.

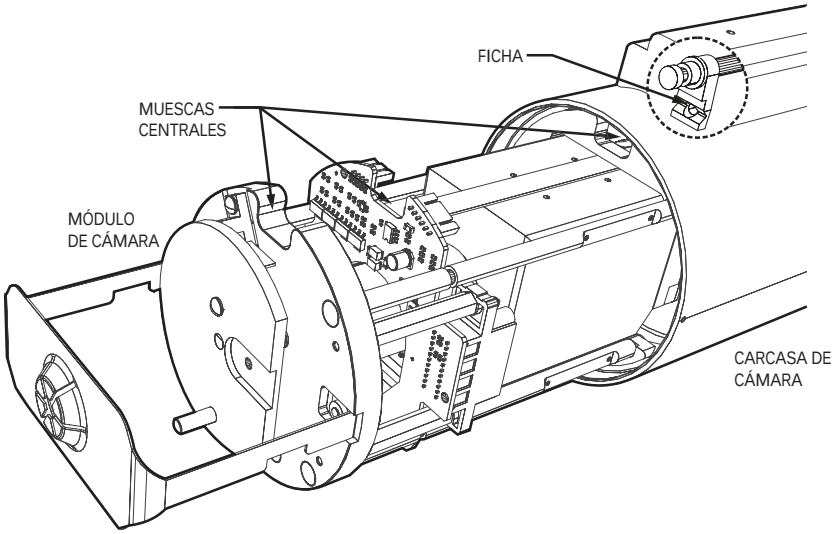

Figura 7. Instale el módulo de la cámara

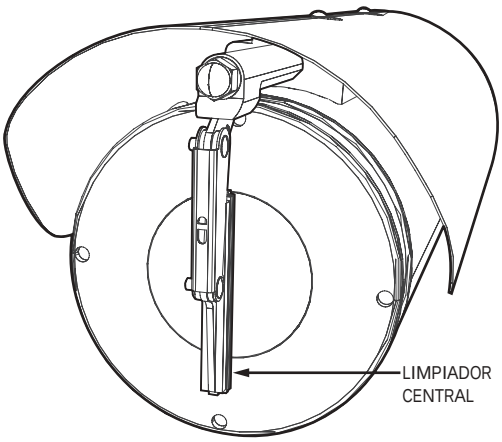

Figura 8. Limpiador central

4. Para instalar el brazo del limpiador, consulte la Figura 9 y proceda de la siguiente manera:

   a. Coloque el buje verde suministrado en el perno localizado detrás de la manija del módulo de la cámara. El buje debe quedar orientado tal como se muestra en la Figura 9.

   b. Instale el brazo del limpiador. Ubique el borde del brazo en la muesca de la ficha de la carcasa y la ranura del brazo sobre el buje verde.

5. Asegure el brazo del limpiador y el módulo de la cámara por medio del tornillo Phillips de cabeza plana de 8-32 pulgadas suministrado (consulte la Figura 9).

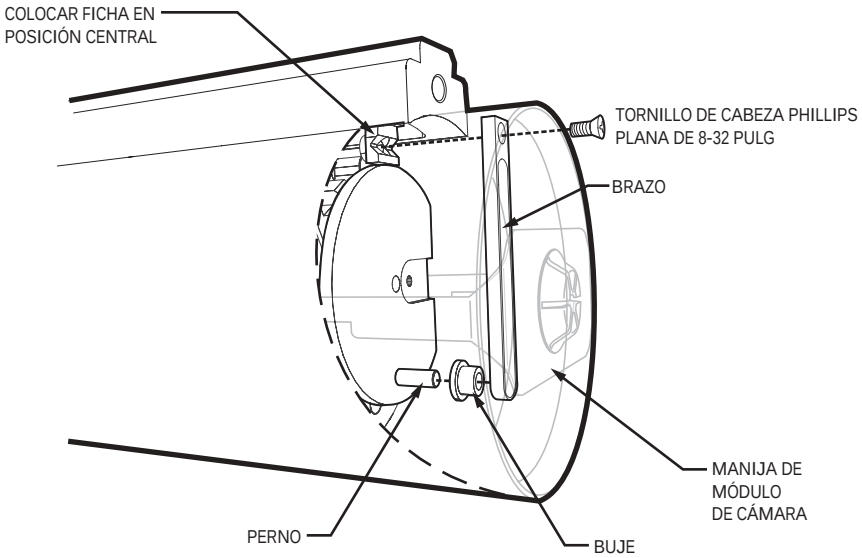

Figura 9. Instale el brazo del limpiador

⚠ **ADVERTENCIAS:**

- Sea cuidadoso al instalar la tapa posterior de la carcasa a fin de evitar que se dañe la rosca.
- Nunca ejerza presión para instalar la tapa posterior en el extremo de la carcasa.
- Cuando se haya terminado la instalación, no deberá quedar ninguna luz entre la tapa posterior y la carcasa.

6. Proceda de la siguiente manera para reinstalar la tapa posterior en la carcasa:

   a. Gire manualmente la tapa posterior en el sentido de las agujas del reloj hasta que ya no pueda girarla con sus manos. La tapa posterior deberá girar libremente hasta que entre en contacto con la junta O-ring. Si no gira con facilidad significa que las roscas no se encuentran alineadas y que se ocasionarán daños en ellas.

   b. Siga ajustando la tapa posterior con la llave de tuercas proporcionada. Si la tapa posterior se ajusta e instala adecuadamente, no deberá quedar luz entre la tapa posterior y la carcasa.

   c. Una vez que la tapa posterior esté instalada, asegure la tapa posterior con el tornillo fijo por medio de la llave Allen de 1,5 mm suministrada.

Instale la unidad de giro horizontal y vertical

1. Verifique que la junta O-ring se haya instalado en el módulo de energía. Consulte la Figura 10 y fije la unidad de giro horizontal y vertical al módulo de energía. Deje alineados los pasadores de la unidad de giro horizontal y vertical con los orificios correspondientes del módulo de energía. Con cuidado, haga corresponder la posición del conector de la unidad de giro horizontal y vertical con el conector del módulo de energía.

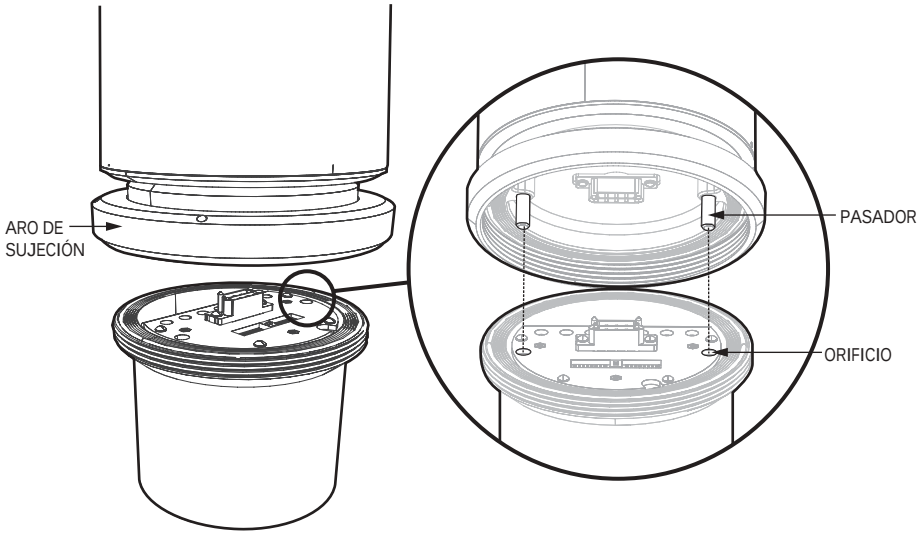

Figura 10. Fije la unidad de giro horizontal y vertical al módulo de energía

⚠ **ADVERTENCIAS:**

- El peso total del componente para giro horizontal y vertical es de 55 lbs (25 kg). Sea cuidadoso al levantar y ensamblar el componente para giro horizontal y vertical en el módulo de energía.
- Durante la instalación se deberá sostener con firmeza el peso de la unidad de giro horizontal y vertical.
- Se recomienda utilizar guantes antideslizantes al realizar la instalación.
- Evite dañar las roscas. Nunca emplee presión al ensamblar y ajustar los componentes a rosca del sistema.

2. Con sumo cuidado, enrosque manualmente el aro de sujeción de la unidad de giro horizontal y vertical en las roscas del módulo de energía hasta que las roscas queden completamente ensambladas y ya no puedan ajustarse a mano.
3. Por medio de la llave de tuercas suministrada, continúe ajustando el aro de sujeción hasta que ya no pueda ajustarse más.
4. A fin de asegurar el ensamblaje, ajuste el tornillo fijo del aro de sujeción mediante la llave Allen de 2 mm suministrada.

Instale el parasol

1. Coloque las arandelas de nylon suministradas en los tornillos Phillips de 6-32 pulgadas de cabeza convexa. Consulte la Figura 11.
2. Haga que los orificios de montaje del parasol queden alineados con los orificios ubicados sobre la carcasa.
3. Utilice las arandelas de nylon y los tornillos suministrados para asegurar el parasol a la carcasa.

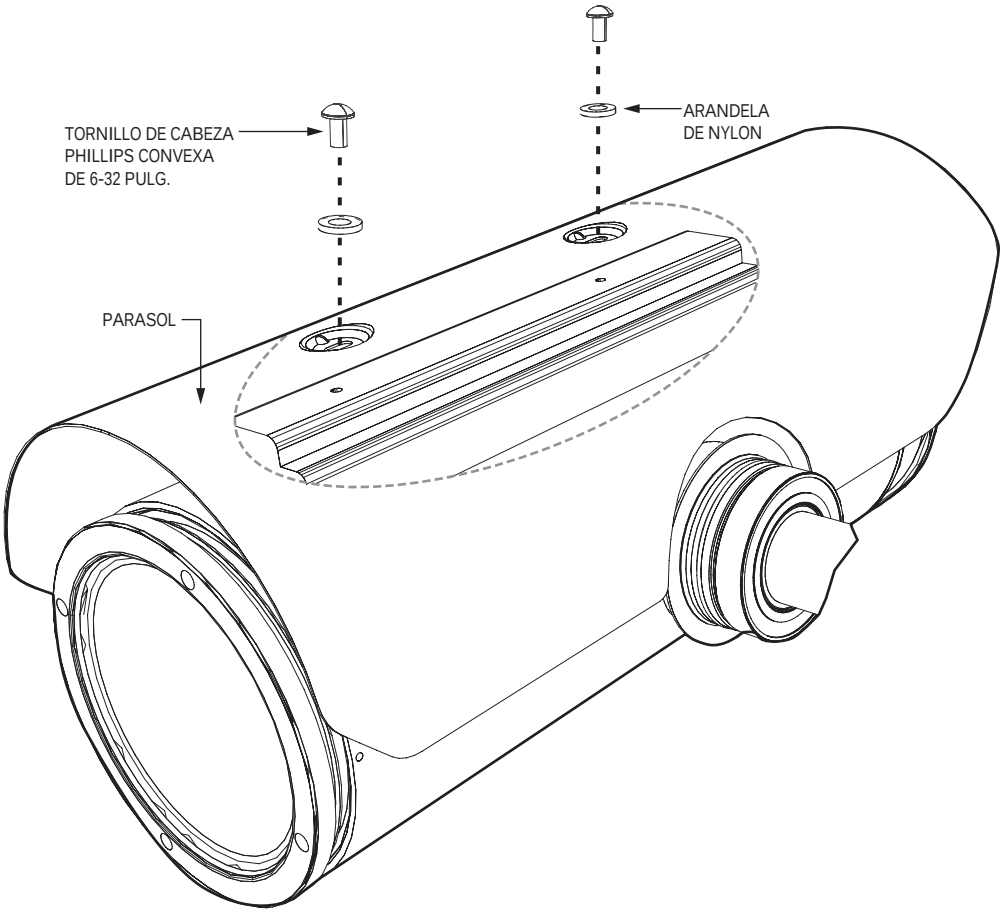

Figura 11. Instale el parasol

REEMPLAZO DEL MÓDULO DE LA CÁMARA

⚠ **PELIGRO:** A fin de reducir el riesgo de ignición de atmósferas de riesgo, desconecte el equipo de la fuente de alimentación antes de abrirlo. Mantenga el ensamblaje cerrado firmemente cuando esté en funcionamiento.

Para reemplazar el módulo de la cámara siga los siguientes pasos:

1. Retire la tapa posterior de la carcasa de la cámara. Consulte la Figura 12 y siga los siguientes pasos:
   a. Afloje el tornillo fijo con una llave Allen de 1,5 mm.
   b. Utilice la llave de tuercas suministrada para aflojar la tapa posterior de la carcasa de la cámara. Cuando haya aflojado la tapa posterior, utilice sus manos para continuar aflojándola hasta extraerla.

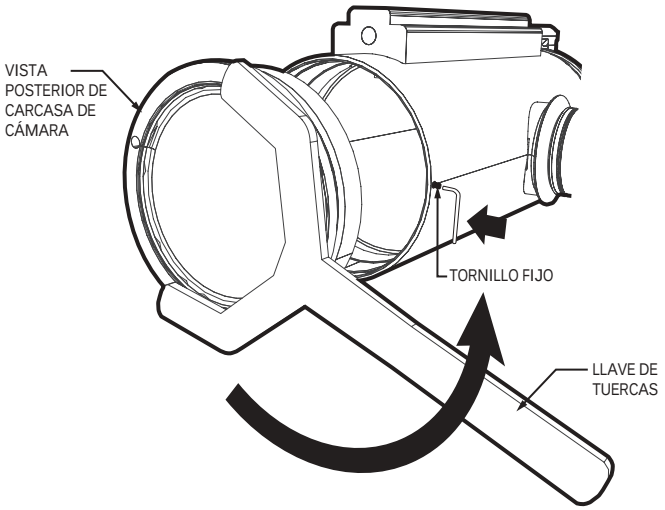

Figura 12. Retire la tapa posterior de la carcasa de la cámara

2. Quite el tornillo de cabeza Phillips plana de 8-32 pulgadas que sujeta el módulo de la cámara dentro de la carcasa. Consulte la Figura 13.

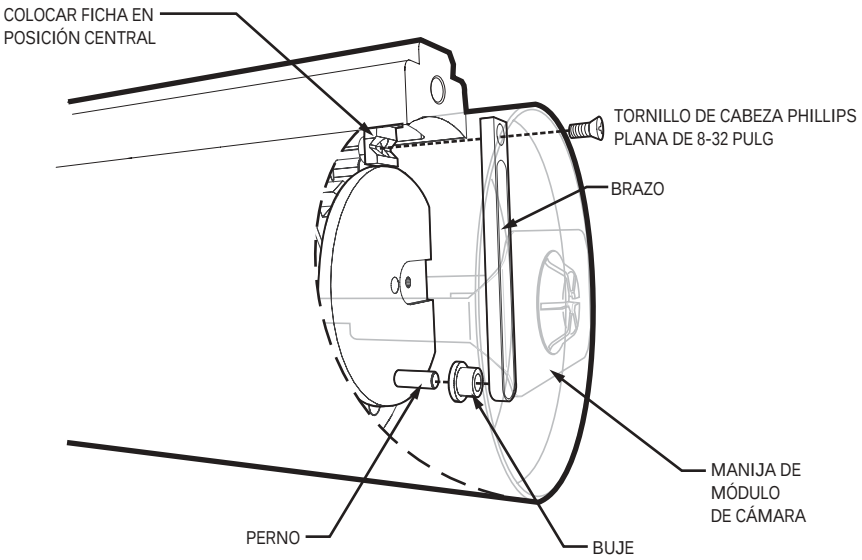

Figure 13. Retire o instale el módulo de la cámara

3. En el caso de los modelos con limpiadores, también retire de la unidad el brazo del limpiador y el buje verde (vea la Figura 13).

4. Deslice el módulo de la cámara fuera de la carcasa.

⚠ **ADVERTENCIA:** Nunca haga presión sobre el módulo de la cámara para introducirlo dentro de la carcasa.

5. Para instalar el módulo de la cámara siga los siguientes pasos:

   Deslice el módulo de la cámara en la carcasa. Consulte la Figura 14 para ubicar el módulo de la cámara adecuadamente dentro de la carcasa. Con sumo cuidado, haga corresponder la posición del conector de energía de la cámara con el conector de acoplamiento ubicado dentro de la carcasa.

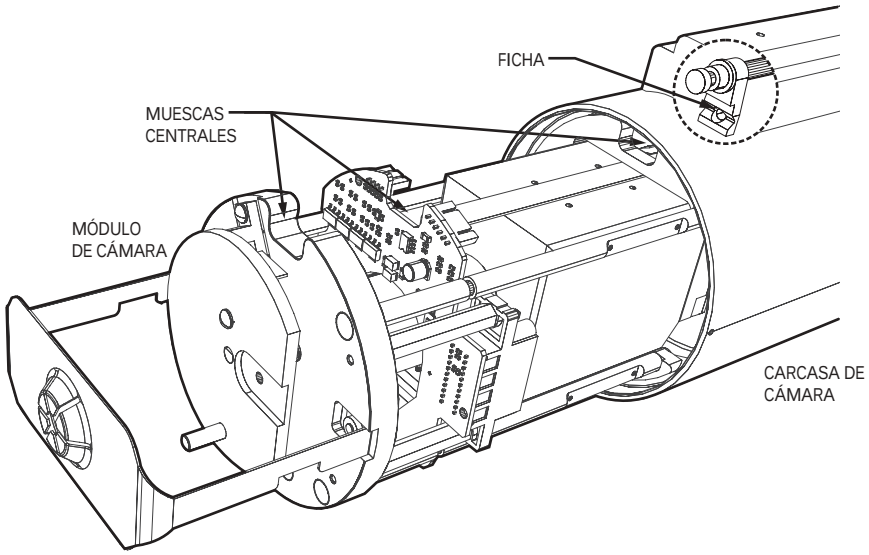

Figura 14. Instale el módulo de la cámara

Modelos con limpiadores únicamente: La ficha ubicada dentro de la carcasa deberá estar apuntando hacia abajo antes de instalar el módulo de la cámara (consulte la Figura 14). Para posicionar la ficha, coloque el limpiador ubicado al frente de la carcasa en el centro de la ventana de visualización (consulte la Figura 15).

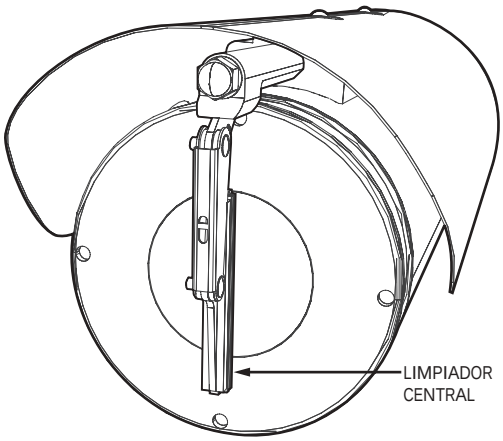

Figura 15. Limpiador central

6. Para reinstalar el brazo del limpiador, consulte la Figura 13 y proceda de la siguiente manera:

   a. Reinstale el buje verde en el perno localizado detrás de la manija del módulo de la cámara.

   b. Reinstale el brazo del limpiador. Ubique el borde del brazo en la muesca de la ficha de la carcasa y la ranura del brazo sobre el buje verde.

7. Sujete el módulo de la cámara y el brazo del limpiador por medio del tornillo Phillips de cabeza plana de 8-32 pulgadas (consulte la Figura 13).

⚠ **ADVERTENCIAS:**

- Sea cuidadoso al instalar la tapa posterior de la carcasa a fin de evitar que se dañe la rosca.
- Nunca ejerza presión para instalar la tapa posterior en el extremo de la carcasa.
- Cuando se haya terminado la instalación, no deberá quedar luz alguna entre la tapa posterior y la carcasa.

8. Proceda de la siguiente manera para reinstalar la tapa posterior en la carcasa:

   a. Gire manualmente la tapa posterior en el sentido de las agujas del reloj hasta que ya no pueda girarla con sus manos. La tapa posterior deberá girar libremente hasta que entre en contacto con la junta O-ring. Si no gira con facilidad significa que las roscas no se encuentran alineadas y que se ocasionarán daños en ellas.

   b. Siga ajustando la tapa posterior con la llave de tuercas proporcionada. Si la tapa trasera se ajusta e instala adecuadamente, no deberá quedar luz entre la tapa trasera y la carcasa.

   c. Una vez que la tapa posterior esté instalada, asegure la tapa posterior con el tornillo fijo por medio de una llave Allen de 1,5 mm.

Especificaciones

ESPECIFICACIONES ELÉCTRICAS

Tensión de entrada	24 VCA o 100-240 VCA
Intervalo de tensión de entrada	±10%
Consumo de energía	Máximo de 60 vatios (120 VA) por sistema
Conexiones eléctricas	Arnés de cableado de 6 pies (1,80 m) con conexiones de alimentación, video, control de datos, entradas de alarmas y salidas auxiliares.

ESPECIFICACIONES MECÁNICAS

Entrada de cable	Una abertura NPT roscada de 0,75 pulgada (1,91 cm)
Movimiento de giro horizontal	360° de rotación horizontal continua
Giro vertical	Sin obstrucción de +90° a -90°
Velocidad de giro horizontal/ vertical variable	
Giro horizontal	Funcionamiento a velocidad variable de 0,1° a 40°/seg.
Giro vertical	Funcionamiento a velocidad variable de 0,1° a 40°/seg.
Velocidades preprogramadas	
Giro horizontal	40°/seg.
Giro vertical	40°/seg.

ESPECIFICACIONES GENERALES

Construcción	Acero inoxidable 316L
Acabado	Pulido eléctrico
Ventana de visualización	Vidrio sodo-cálcico templado de 0,50 pulgada (12,7 mm) de espesor.
Temperatura de funcionamiento	-60°C a 60°C
Peso de la unidad	55 lb (25 kg)
Área proyectada efectiva (EPA)	196,1 pulgadas cuadradas

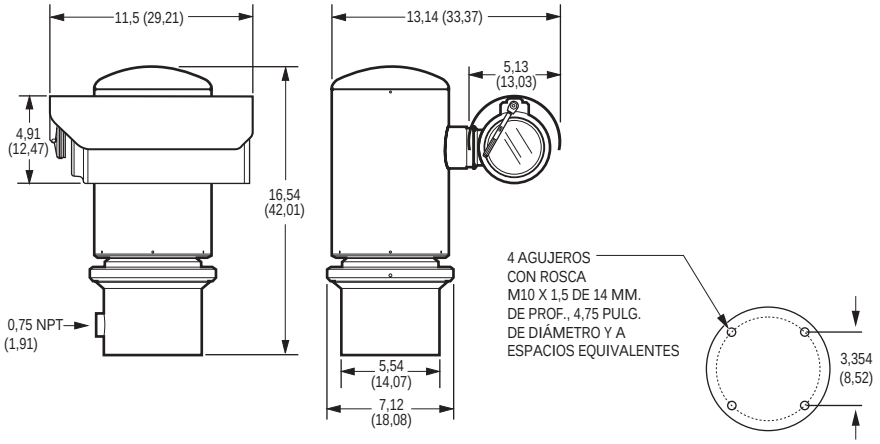

NOTA: LOS VALORES ENTRE PARÉNTESIS ESTÁ EXPRESADOS EN CENTÍMETROS; EL RESTO DE LOS VALORES ESTÁ EN PULGADAS.

CÁMARA/LENTE

Cámara	Color Día/Noche (23X)	Color LowLight™ (22X)
Formato de señal	NTSC, PAL	NTSC, PAL
Sistema de exploración	Entrelazado 2:1	Entrelazado 2:1
Sensor de imagen	CCD de 1/4 de pulgada	CCD EXview HAD™ de 1/4 de pulgada
Píxeles efectivos NTSC PAL	 724 (H) x 494 (V) 724 (H) x 582 (V)	 768 (H) x 494 (V) 752 (H) x 582 (V)
Resolución horizontal NTSC PAL	 >470 líneas de TV >470 líneas de TV	 >470 líneas de TV >460 líneas de TV
Lente	F1.6 (f = 3,6~82,8 mm óptico)	F1.6 (f = 4~88 mm óptico)
Zoom	23X óptico, 10X digital	22X óptico, 12X digital
Velocidad del zoom	2,9/4,2/5,8 segundos	2,4/3,9/6,3 segundos
Horizontal	Zoom gran angular de 54° a 3,6 mm	Zoom gran angular de 47° a 4,0 mm
Ángulo de visión	Zoom teleobjetivo de 2,5° a 82,8 mm	Zoom teleobjetivo de 2,2° a 88 mm
Foco	Automático con control manual	Automático con control manual
Máxima Sensibilidad a 35 IRE NTSC PAL	 0,08 lux con obturador de 1/2 seg. (color) 0,3 lux con obturador de 1/60 seg. (blanco y negro) 0,013 lux con obturador de 1/2 seg. (blanco y negro) 0,08 lux con obturador de 1/1,5 seg. (color) 0,3 lux con obturador de 1/50 seg. (blanco y negro) 0,013 lux con obturador de 1/1,5 seg. (blanco y negro)	 0,02 lux con obturador de 1/2 seg. 0,02 lux con obturador de 1/1,5 seg.
Sistema de sincronización	Sincronismo de línea de CA /interno, con ajuste de fase por control remoto, V-Sync*	Sincronismo de línea de CA /interno, con ajuste de fase por control remoto, V-Sync*
Balance del blanco	Automático con control manual*	Automático con control manual*
Velocidad de obturador NTSC PAL	Automática (iris electrónico)/manual 1/2~1/30.000* 1/1,5~1/30.000*	Automática (iris electrónico)/manual 1/2~1/30.000* 1/1,5~1/30.000*
Control de iris	Control de iris automático con control manual*	Control de iris automático con control manual*
Control de ganancia	Automático/APAGADO*	Automático/APAGADO*
Salida de video	1 Vp-p, 75 ohmios	1 Vp-p, 75 ohmios
Señal de video/ruido	>50 dB	>50 dB

*Puede lograrse el control manual de las funciones configuradas de las cámaras con los controladores CM6700, CM6800, CM8500, CM9500, CM9740, CM9760, CM9770, CM9780, KBD200A, KBD300A y MPT9500, pero no con los controladores CM7500, MPT9000 o KBD9000.

GARANTÍA DEL PRODUCTO E INFORMACIÓN SOBRE DEVOLUCIONES

GARANTÍA

Pelco se compromete a reparar o sustituir, sin cargo para el cliente, toda mercadería que presente defectos materiales o en su fabricación **durante un período de un año** a partir de la fecha de envío.

A continuación se detallan las excepciones a esta garantía:

- Cinco años para productos de fibra óptica de la Serie FT/FR8000.
- Tres años para productos de la Serie Genex® (multiplexores, servidor y teclado).
- Tres años para modelos Camclosure® y de cámara fija, excepto los modelos de cámara CC3701H-2, CC3701H-2X, CC3751H-2, CC3651H-2X, MC3651H-2 y MC3651H-2X, que cuentan con una garantía de cinco años.
- Dos años en las lentes motorizadas estándar o de distancia focal fija.
- Dos años en los productos Legacy®, las matrices de las Series Matriz CM6700/CM6800/CM9700 y en los domos fijos de las Series DF5/DF8.
- Dos años para escáneres PS20, Spectra®, ExSite™ y Esprit®, incluso cuando se utilicen en aplicaciones en movimiento continuo.
- Dos años para el limpiador de ventanas Esprit® y los de la serie WW5700 (no incluye las rasquetas del limpiador).
- Dieciocho meses para las videograbadoras digitales de la Serie DX, las videograbadoras de red de la Serie NVR300 y los productos de video basados en redes distribuidas de la Serie Endura™.
- Un año en videograbadoras a cinta (VCR) (sin incluir los cabezales de video). Los cabezales de video tendrán una cobertura de seis meses.
- Seis meses en todas las unidades de giro horizontal y vertical, escáneres o lentes con posiciones preprogramadas utilizados en aplicaciones de movimiento continuo (es decir, para exploraciones preprogramadas, y modos de recorrido y exploración automática).

Pelco garantiza todos los repuestos y las reparaciones por 90 días a partir de la fecha de envío desde Pelco. Todos los productos que requieran reparación bajo garantía deberán ser enviados por flete prepagado a Pelco, Clovis, California. Las reparaciones que se requieran a raíz del uso indebido, la alteración, el desgaste normal o por accidentes no estarán amparadas por esta garantía.

Pelco no asumirá riesgos y no se responsabilizará por daños o pérdidas que resulten del uso o la aplicación específicos que se les dé a los Productos. La obligación de Pelco por cualquier reclamo (ya sea basado en el incumplimiento del contrato, la negligencia, la violación de cualquier derecho de alguna de las partes o la responsabilidad por el Producto) en relación con los Productos no deberá exceder el precio que el Agente le pagó a Pelco por dichos Productos. En ningún caso Pelco será responsable de daño específico alguno, incidental o consecuente (inclusive la pérdida de uso, la pérdida de ganancia y los reclamos de terceros), causado de cualquier manera, ya sea por negligencia de Pelco u otra circunstancia.

La garantía arriba mencionada le otorga al Agente derechos legales específicos. Es posible que el Agente goce de derechos adicionales, que variarán de Estado a Estado.

Si se requiriera una reparación bajo garantía, los Agentes deberán contactar a Pelco al (800) 289-9100 o al (559) 292-1981 para obtener un número de autorización para reparaciones (AR), y suministrar la siguiente información:

1. Modelo y número de serie
2. Fecha de envío, número de orden de compra, número de orden de venta o número de factura de Pelco
3. Detalles del defecto o problema

Si existiera una disputa en relación con la garantía de un producto que no cumple con las condiciones de garantía antes mencionadas, por favor incluya una explicación escrita junto con el producto al hacer la devolución.

El método empleado para las devoluciones a los remitentes será el mismo o equivalente al método mediante el cual el producto a reparar fue recibido por Pelco.

DEVOLUCIONES

A fin de facilitar la acreditación o reparación de partes devueltas a fábrica, llame al teléfono (800) 289-9100 o al (559) 292-1981 para obtener un número de autorización (número de AC si se lo devuelve por crédito, y número de AR si se lo devuelve por reparaciones).

Toda la mercadería devuelta para acreditación estará sujeta a un recargo del 20% en concepto de realmacenamiento y restauración.

Los artículos devueltos para reparación o acreditación deberán estar claramente identificados con el número de AC o AR asignado, y el flete deberá haber sido pagado previamente. El producto debe enviarse a la dirección apropiada que aparece más abajo.

Los residentes de la región continental de los EE.UU., Alaska, Hawai o Puerto Rico deberán enviar sus artículos a:

Departamento de Servicios
Pelco
3500 Pelco Way
Clovis, CA 93612-5699

Si usted reside fuera de la región continental de los EE.UU., Alaska, Hawai y Puerto Rico y ha recibido indicaciones para devolver los productos a los EE.UU., puede proceder de la siguiente manera:

Si debiera enviar los artículos por un SERVICIO DE CORREOS, envíelos a:

Pelco
3500 Pelco Way
Clovis, CA 93612-5699 EE.UU.

Si debiera enviar los artículos por FLETE DE MERCANCÍAS, envíelos a:

Pelco c/o Expeditors
473 Eccles Avenue
South San Francisco, CA 94080 EE.UU.
Teléfono: 650-737-1700
Fax: 650-737-0933

Este equipo contiene componentes eléctricos o electrónicos que deben ser reciclados adecuadamente a fin de cumplir con la Directiva 2002/96/EC de la Unión Europea relativa a la manera de deshacerse de equipos eléctricos o electrónicos residuales (WEEE). Comuníquese con su agente local para obtener información acerca de los procedimientos de reciclado de este equipo.

HISTORIAL DE REVISIONES

Núm. de manual	Fecha	Comentarios
C1302M-ES	11/04	Versión original.
C1302M-A-ES	2/05	Información añadida sobre fuentes de alimentación de 24 VCA conforme a ECO# 04-10256. Sección de mantenimiento añadida sobre reemplazo del módulo de la cámara.
C1302M-B-ES	5/05	Se modificó el color de COM de alarma por ECO 05-11019. Se añadió advertencia para brindar acceso a cables TX+ y TX- durante actualizaciones de software.
C1302M-C-ES	7/05	Esquema de dimensiones revisado conforme a ECO 05-11303.

Pelco, el logotipo de Pelco, Spectra, Genex, Esprit, Camclosure, Coaxitron y Legacy son marcas registradas de Pelco.
Endura, ExSite y LowLight son marcas comerciales de Pelco.
EXview HAD es una marca comercial de Sony Corporation.

©Copyright 2005, Pelco. Todos los derechos reservados.

Oficina Central Mundial
3500 Pelco Way
Clovis, California 93612 EE.UU.

EE.UU. y Canadá
Tel: 800/289-9100
Fax: 800/289-9150

Internacional
Tel: 1-559/292-1981
Fax: 1-559/348-1120

www.pelco.com

ISO**9001**

Estados Unidos | Canadá | Reino Unido | Holanda | Singapur | España | Escandinavia | Francia | Medio Oriente